VUE A

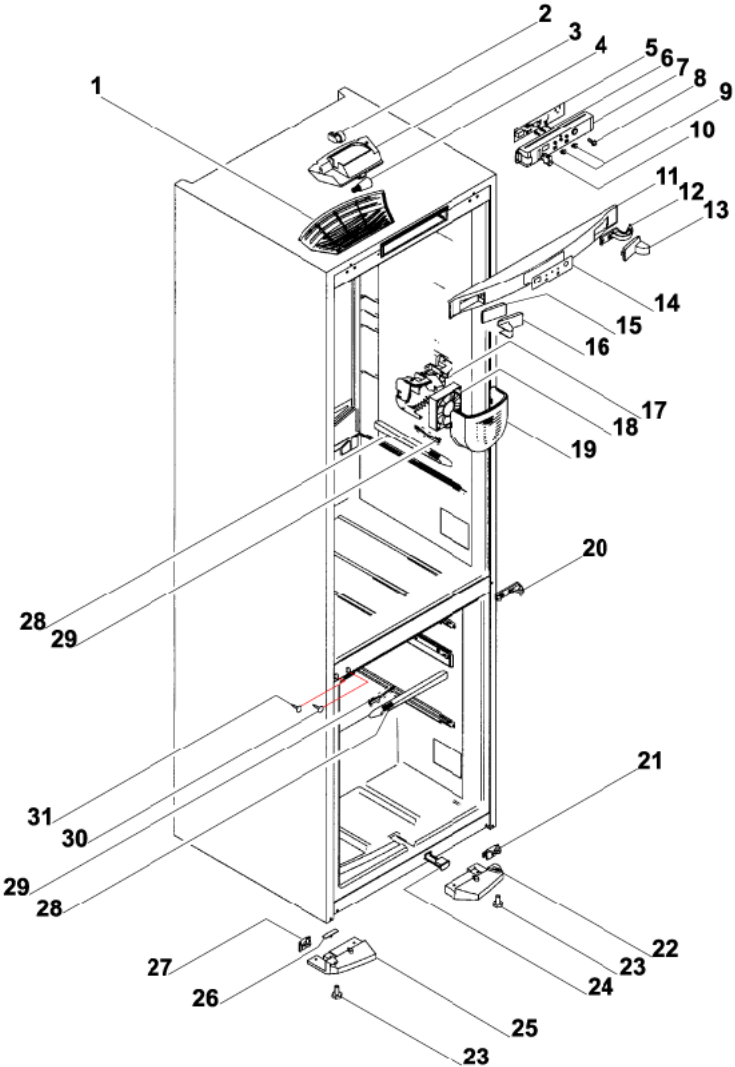
1
2
3
4
5
6
7
8
9
10
11
12
13
14
15
16
17
18
19
20
21
22
23
24
25
26
27
28
29
30
31
28
29
23

VUE B

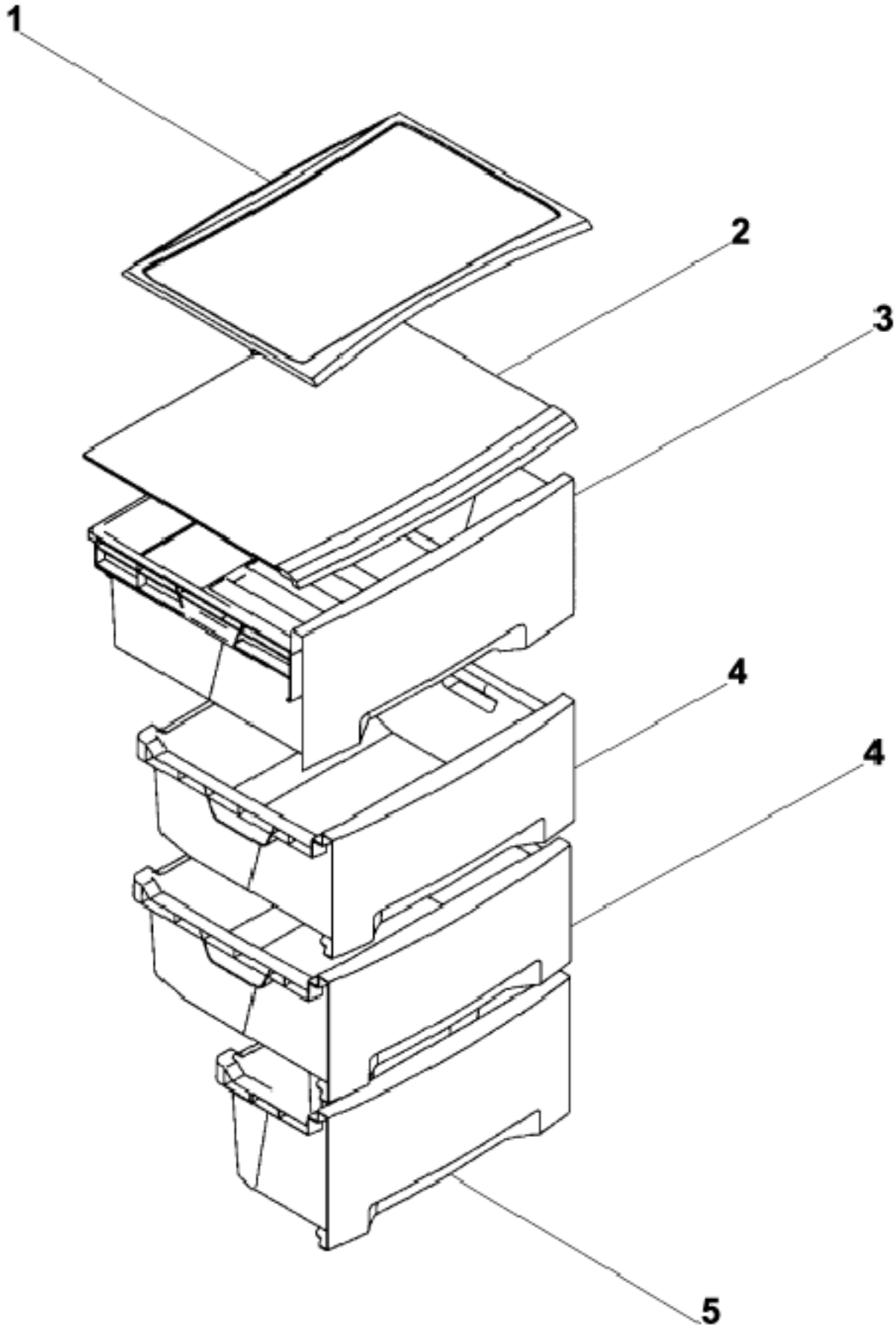

VUE C

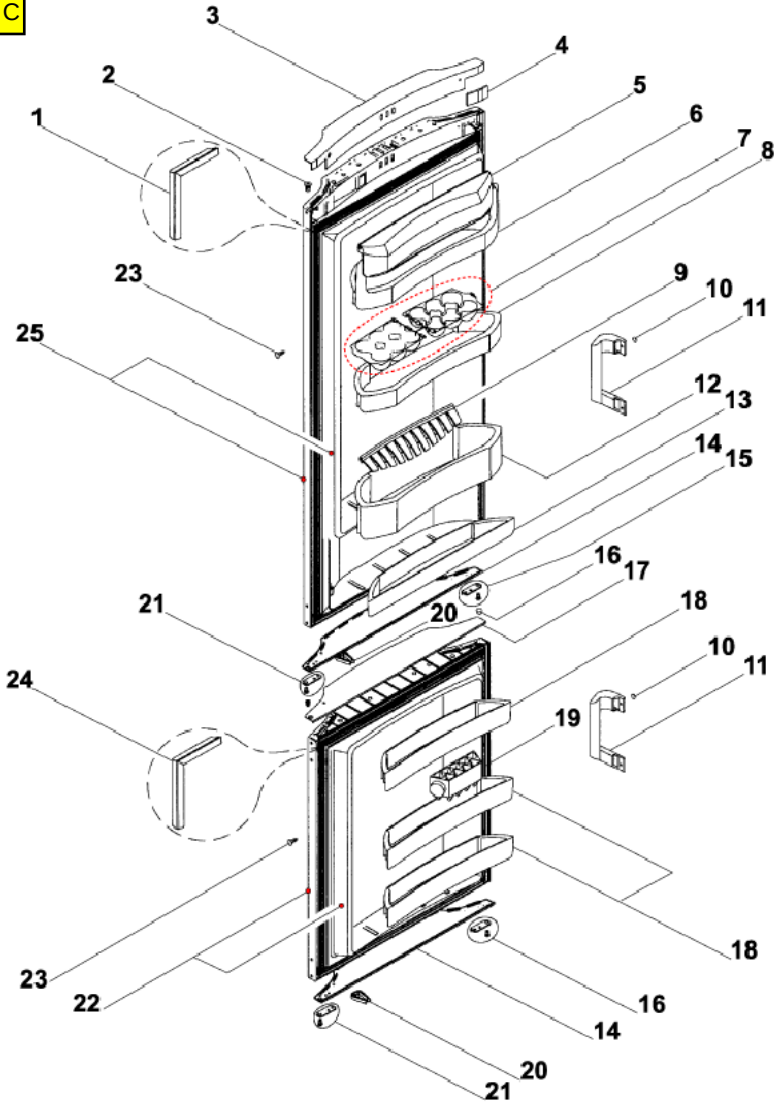
3
4
2
5
1
6
7
8
23
9
10
11
25
12
13
14
15
16
17
21
20
18
10
11
24
19
18
23
22
16
14
20
21
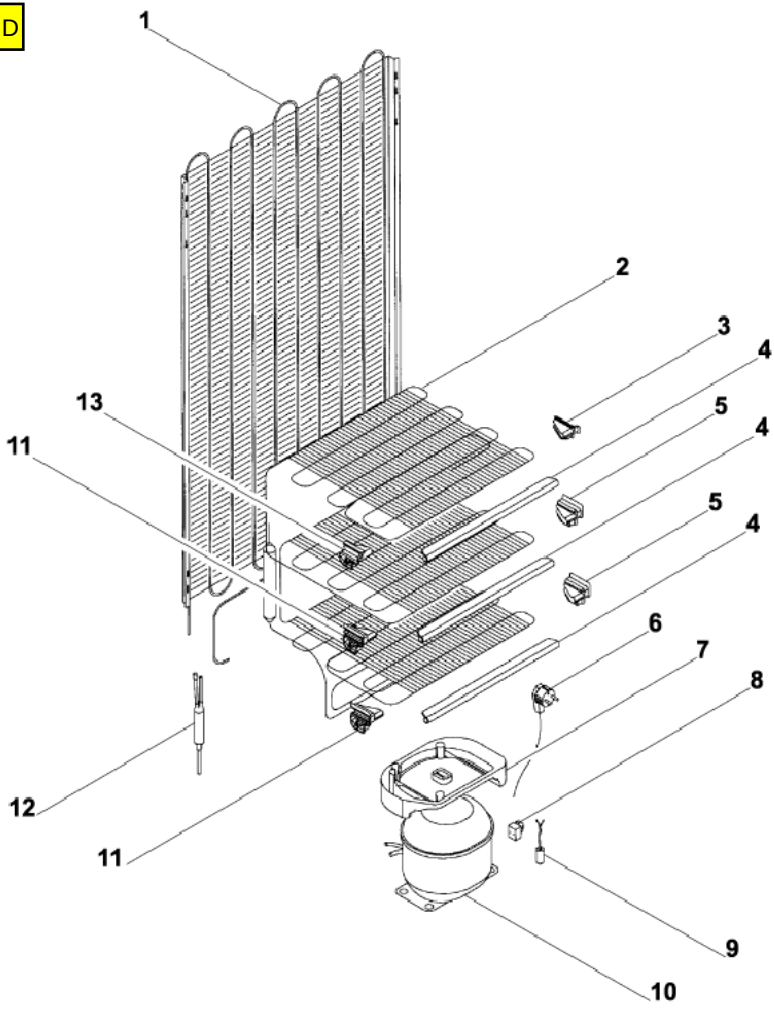
VUE D